Arbeitsbühnen MINGALIFT GmbH

Freisinger Landstr. 7
80939 **München**
www.**mingalift**.de

Tel. 089 / 215 41 41 41
Fax 089 / 215 41 41 40
info@**mingalift**.de

MINGALIFT
ARBEITSBÜHNEN-STAPLER-TELESTAPLER-MINIKRANE

Elektro

Hochhubwagen 2,0t / 2,8m

Still EXV 20i

Tragkraft	2000 kg
Hubhöhe	277 cm
Gabellänge	115 cm
Freihub	140 cm
Länge / Breite / Höhe	215 / 81 / 192 cm
Antrieb	Batterie
Ladegerät	230V
Eigengewicht	1500 kg
Lastschwerpunkt	60 cm

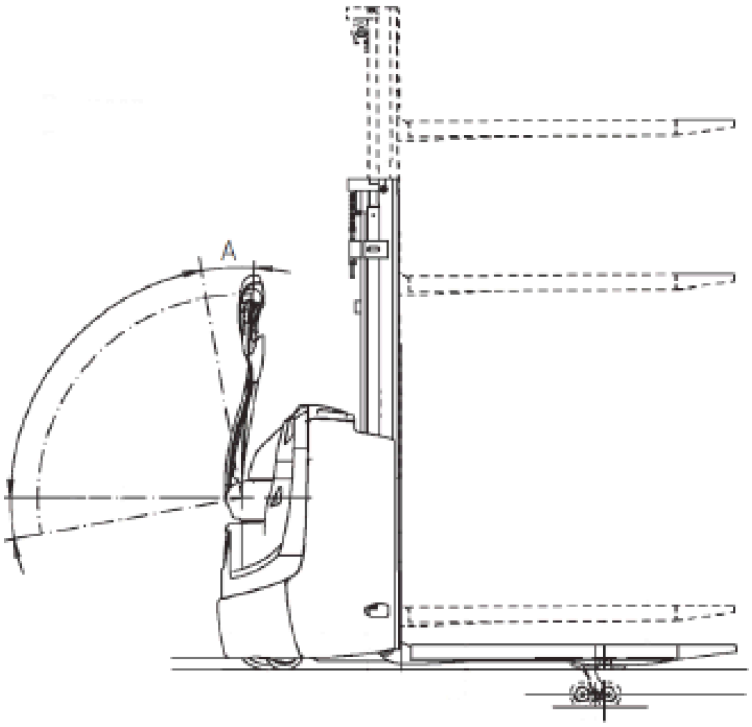

Besonderheiten:

- Ladegerät 230 Volt